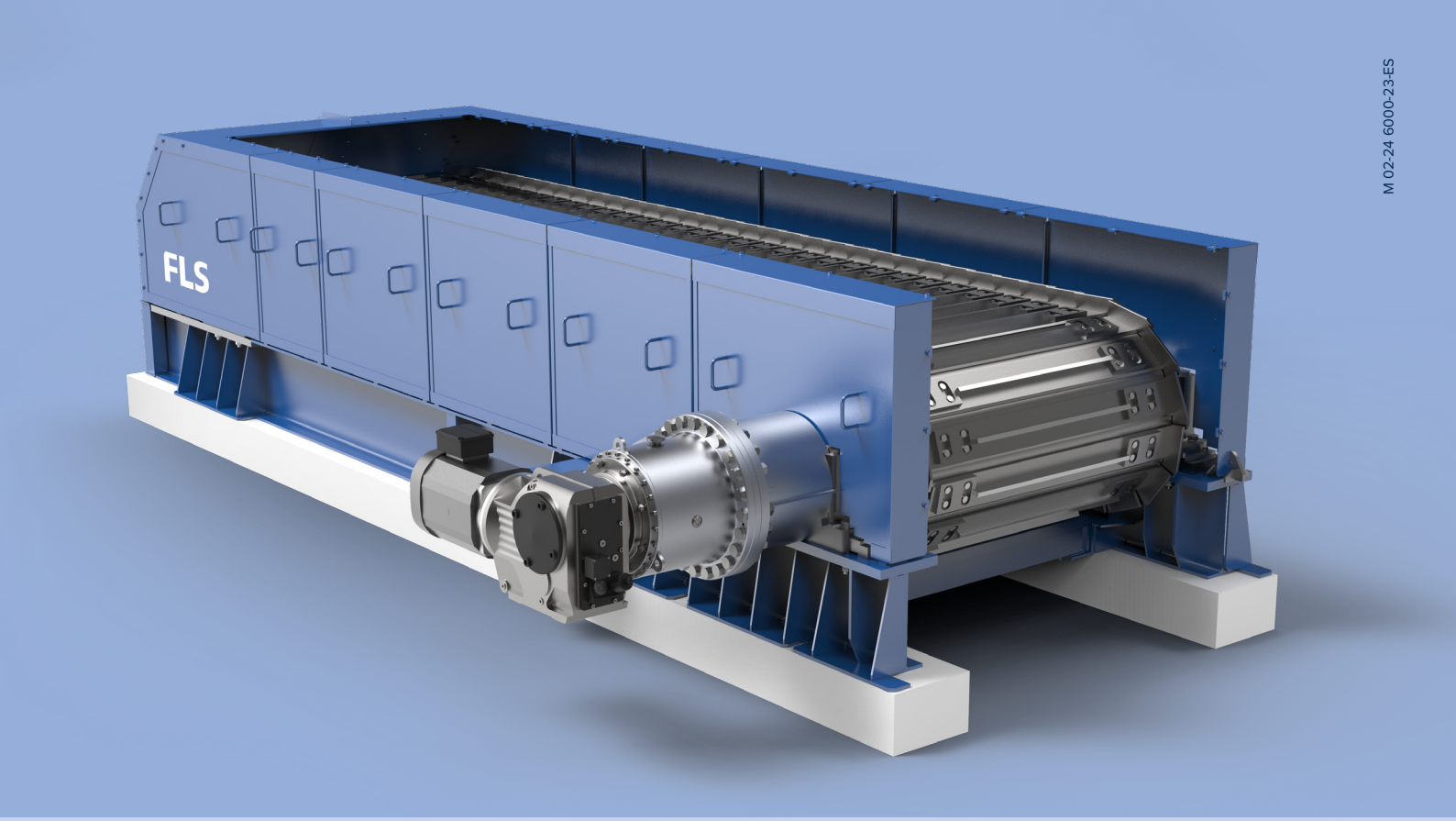

M 02-24 6000-23-ES

Ficha de producto

Alimentador de placas secundario SAF

Diseñados con flexibilidad para satisfacer sus requerimientos

Nuestros alimentadores de placas secundarios (SAF) se utilizan para transportar rocas de la mina, minerales y materiales a granel prechancados, como también en la industria del reciclaje. Cada alimentador de placas se adapta a sus necesidades y condiciones de instalación y, por lo tanto, permite la máxima flexibilidad para la disposición de su planta. Los alimentadores de placas secundarios pueden manejar las más altas tasas de rendimiento y están especialmente diseñados para la descarga en chancadores y silos. Los alimentadores de la serie SAF se pueden equipar con sistemas de transmisión electromecánica o hidráulica, ambas disponibles con velocidad fija o con variador de velocidad (VSD).

Alimentadores de placas flexibles

Transmisión

- Transmisión electromecánica e hidráulica disponible
- Variador de velocidad (VSD) opcional
- Rueda motriz segmentada para facilitar el reemplazo
-

Placas

- Placas soldadas fabricadas en acero de alta resistencia al desgaste
- Labios de sellado mecanizados con precisión para reducir las salpicaduras

Estación de tensado

- Mecanismo de tensado sencillo para la oruga
- Viga de tensado con rodillos lubricados de por vida

Alimentador de placas secundario SAF

Sistema de orugas
- Cadena lubricada con aceite de por vida
- Oruga y rodillo de retorno de alta resistencia
- Bloqueo de cadena opcional para facilitar el reemplazo de la cadena
- Cubiertas de protección para todas las piezas giratorias

Opciones
- Interruptor de parada de emergencia
- Interruptor de velocidad cero para controlar de la velocidad
- Faldones a medida
- Desplazamiento del alimentador del sistema de retracción hidráulica

Principios de funcionamiento

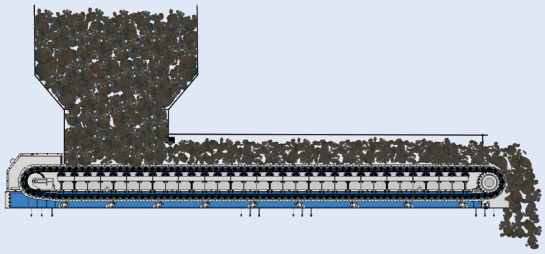

Especificación técnica

Datos generales	
Materiales	Mineral, carbón, caliza, agregados
Tamaño máximo de alimentación	500 mm

Alimentador de placas	
Tipo de alimentador de placas	Alimentador de placas secundario
Largo máximo (L.)	25 m
Anchos disponibles (An.)	1,0 m – 2,2 m
Tipo de cadena	Oruga lubricada de por vida
Tamaños de cadenas	D4 y D6
Inclinación máx. (I)	20°
Estación de tensado	Con rodillos estándar lubricados de por vida
Velocidad máx.	30 m/min
Material de las placas	Estándar, acero de alta resistencia al desgaste, moldeado

Transmisión	
Concepto de transmisión	Electromecánica o hidráulica con VSD opcional
Potencia de transmisión máx.	15 kW – 160 kW

Medidas principales

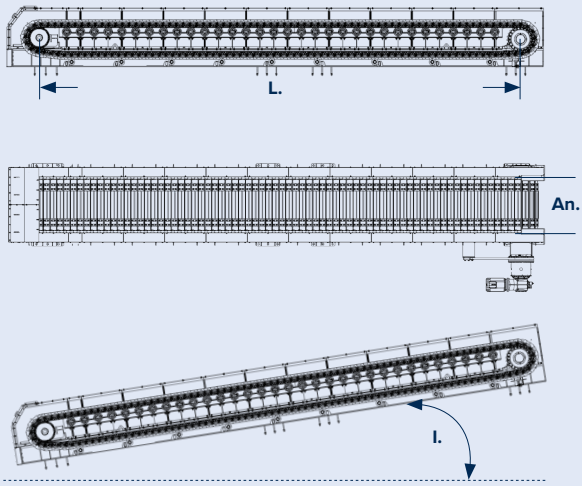

FLSmidth A/S
2500 Valby
Denmark
Tel. +45 3618 1000
info@flsmidth.com

www.flsmidth.com

FLSmidth Inc.
Salt Lake City Operations
Midvale, UT 84047-5559
USA
Tel. +1 801 871 7000
info.slc@flsmidth.com

FLSmidth Mining Technologies GmbH
Ennigerloh Operations
59320 Ennigerloh
Germany
Tel. +49 201 828 3000
mining-technologies@flsmidth.com

Copyright © 2024 FLSmidth A/S.
Todos los derechos reservados. FLSmidth y FLS son marcas (registradas) de FLSmidth A/S. Este folleto no constituye ofertas, representaciones o garantías (expresas o implícitas) y la información y datos contenidos en este folleto son solo como referencia general y pueden cambiar en cualquier momento.